平成27年度高等学校春季テニス大会

香川県総合運動公園
平成27年3月27日

男子A級シングルス

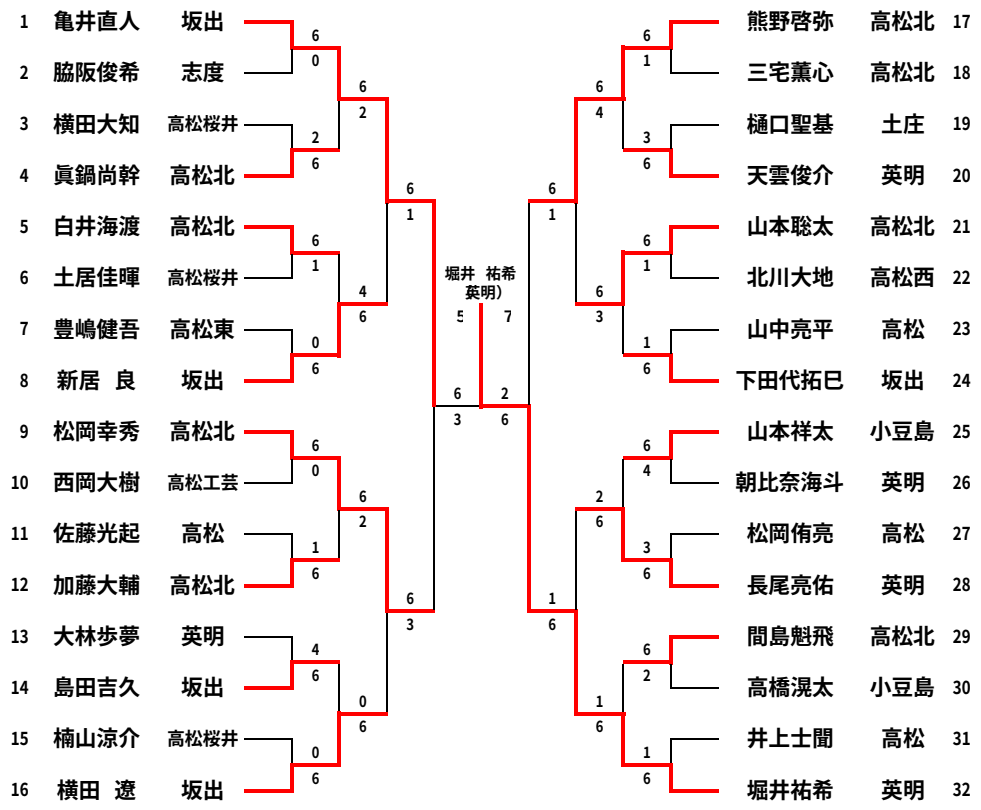

女子A級シングルス

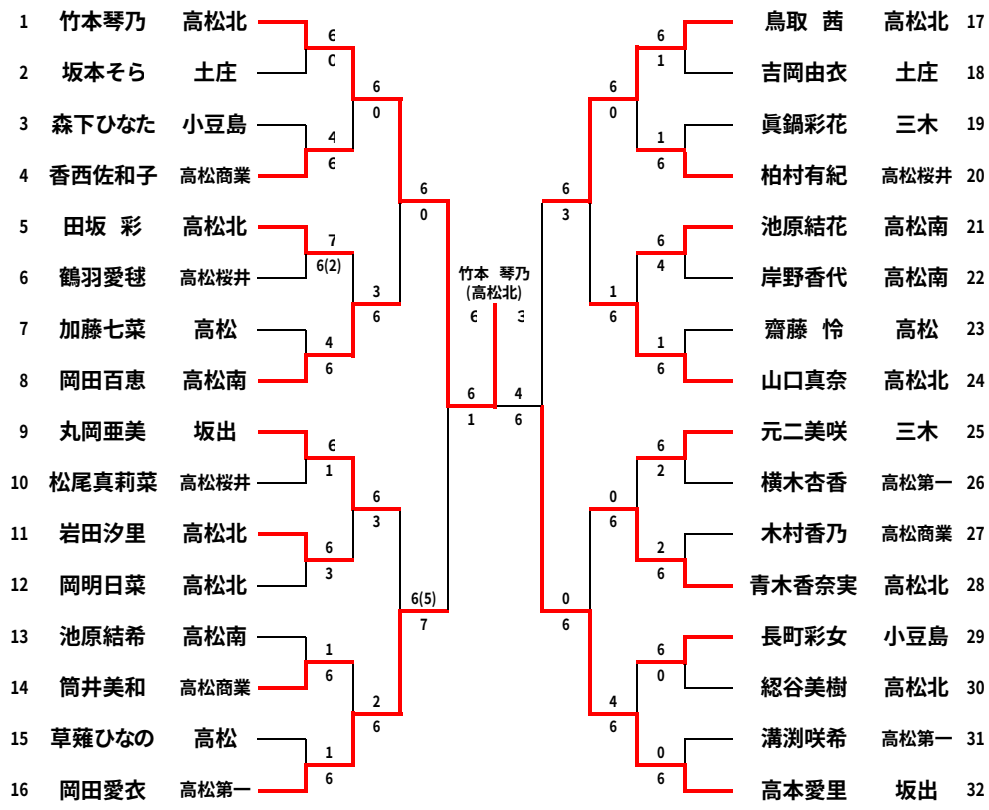

高松市亀水運動センター
平成27年3月28日

男子A級ダブルス

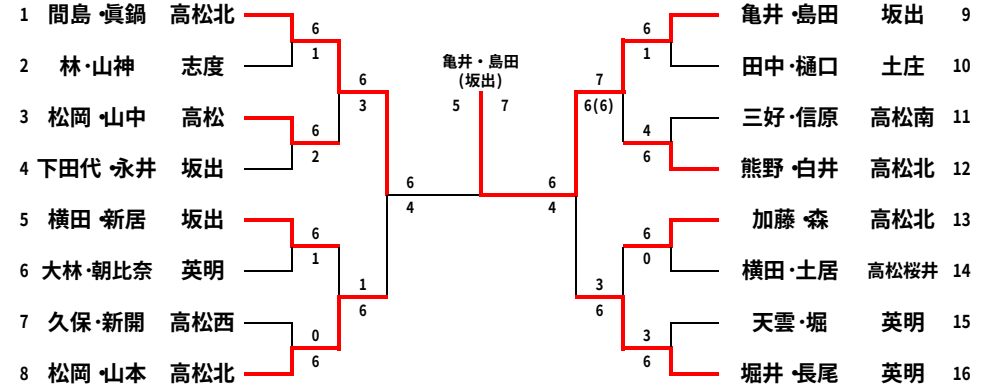

女子A級ダブルス

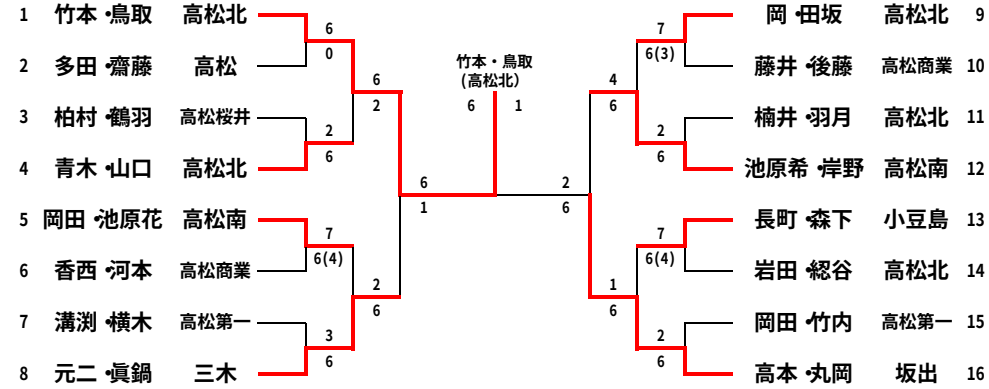

平成 26年度香川県高等学校春季テニス大会
平成27年3月15日
県総合運動公園

男子 Bシングルス (1)

1	北川	(高松西)	
2	松村	(高松)	
3	石見	(高松工芸)	
4	新野	(英明)	
5	永井	(坂出)	
6	浅野	(高松桜井)	
7	岡﨑	(丸亀)	
8	星島	(高松商業)	
9	村上	(高松東)	
10	三木	(坂出商業)	
11	坂下	(小豆島)	
12	下埜	(高松北)	
13	大林	(琴平)	
14	髙山	(高松桜井)	
15	横井	(香川中央)	
16	新開	(高松西)	
17	岡	(高松南)	
18	山神	(志度)	
19	中谷	(高松第一)	
20	井藤	(土庄)	
21	大山	(高松商業)	
22	三好	(三木)	
23	圖子	(高松第一)	
24	荒尾	(香川中央)	
25	牧野	(高松桜井)	
26	高鶴	(高松)	
27	松本	(多度津)	
28	田中	(丸亀)	
29	三宅	(高松西)	
30	岡	(香川中央)	
31	中野	(志度)	
32	長尾	(丸亀城西)	
33	高田	(坂出商業)	
34	西岡	(高松工芸)	
35	永吉	(高松西)	
36	池上	(英明)	
37	青木	(高松第一)	
38	須藤	(香高専詫間)	
39	兒島	(土庄)	

	池田	(三木)	40
	低田	(高松南)	41
	伊賀	(琴平)	42
	明田	(高松桜井)	43
	細谷	(高松東)	44
	小西	(高松西)	45
	伊藤	(丸亀城西)	46
	窪田	(香川中央)	47
	大西	(香高専詫間)	48
	田村	(高松)	49
	永田	(香川中央)	50
	伊賀	(高松桜井)	51
	脇阪	(志度)	52
	田中	(高松西)	53
	三好	(丸亀)	54
	髙橋	(坂出工業)	55
	中井	(坂出商業)	56
	谷本	(坂出)	57
	田中	(高松工芸)	58
	向井	(高松第一)	59
	信原	(高松南)	60
	川原	(多度津)	61
	寺野	(高松第一)	62
	山下	(高松西)	63
	西山	(高松桜井)	64
	中西	(志度)	65
	アーマッド	(香川中央)	66
	上髙	(香高専高松)	67
	飯田	(高松工芸)	68
	宮井	(高松)	69
	神野	(高松)	70
	遠山	(高松第一)	71
	有馬	(英明)	72
	村角	(小豆島)	73
	篠田	(高松東)	74
	樋口	(土庄)	75
	森藤	(丸亀)	76
	佐々木	(高松西)	77
	西山	(高松商業)	78
	堀	(英明)	79

北川 (高松西) 6 0 / 6 0 — 2 3

北川 (高松西) / 松岡 (高松) 5 — 島田 (坂出) / 横田 (高松桜井) 2 6 — 6 3

平成 26年度香川県高等学校春季テニス大会
平成27年3月15日
県総合運動公園

男子 Bシングルス (2)

80	井上	(高松)	
81	中村	(志度)	W.O.
82	藤井	(坂出商業)	
83	小笠原	(高松商業)	
84	水谷	(高松工芸)	
85	越智	(丸亀)	
86	鹿庭	(高松桜井)	
87	檜垣	(高松)	
88	中村	(多度津)	
89	大川	(高松第一)	
90	原井	(香川中央)	
91	廣瀬	(高松桜井)	
92	鳥取	(高松西)	
93	齋藤	(高松)	
94	國本	(高松南)	
95	六車	(英明)	
96	山西	(高松東)	
97	田村	(土庄)	
98	亀井	(琴平)	
99	石川	(香高専高松)	
100	小松	(香川中央)	
101	藤沢	(高松桜井)	
102	大西慶	(高松西)	
103	岡	(高松第一)	
104	川田	(丸亀)	
105	杉本	(高松工芸)	
106	田中	(丸亀城西)	
107	谷川	(坂出)	
108	谷	(小豆島)	
109	藤川	(高松南)	
110	松下	(香高専詫間)	
111	亀井	(坂出商業)	
112	萱原	(高松西)	
113	岡田	(香川中央)	
114	黒田	(高松桜井)	
115	松本	(高松商業)	
116	林	(三木)	
117	山下	(英明)	W.O.
118	大沢	(高松)	
119	松岡	(高松)	

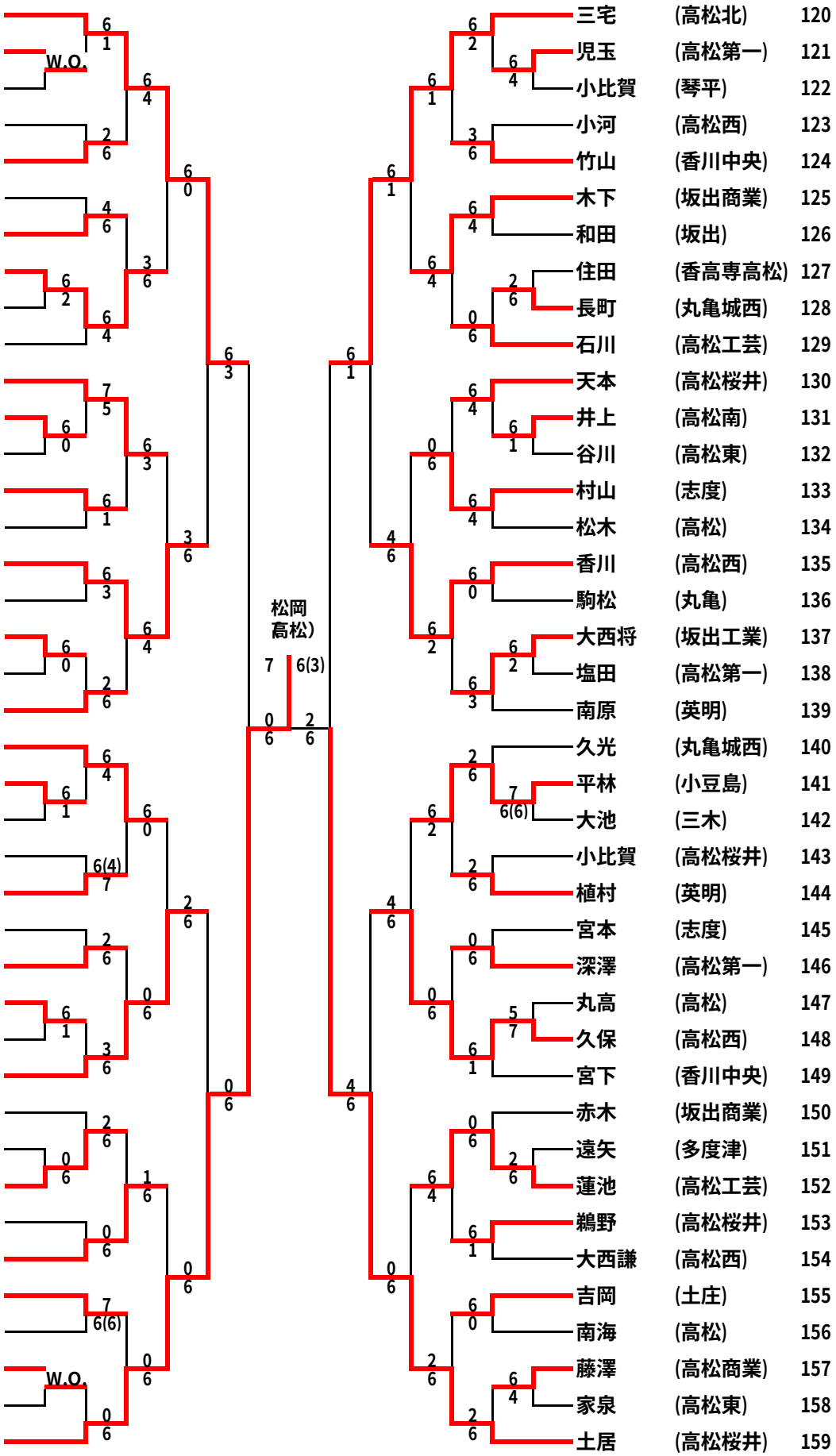

三宅	(高松北)	120
児玉	(高松第一)	121
小比賀	(琴平)	122
小河	(高松西)	123
竹山	(香川中央)	124
木下	(坂出商業)	125
和田	(坂出)	126
住田	(香高専高松)	127
長町	(丸亀城西)	128
石川	(高松工芸)	129
天本	(高松桜井)	130
井上	(高松南)	131
谷川	(高松東)	132
村山	(志度)	133
松木	(高松)	134
香川	(高松西)	135
駒松	(丸亀)	136
大西将	(坂出工業)	137
塩田	(高松第一)	138
南原	(英明)	139
久光	(丸亀城西)	140
平林	(小豆島)	141
大池	(三木)	142
小比賀	(高松桜井)	143
植村	(英明)	144
宮本	(志度)	145
深澤	(高松第一)	146
丸高	(高松)	147
久保	(高松西)	148
宮下	(香川中央)	149
赤木	(坂出商業)	150
遠矢	(多度津)	151
蓮池	(高松工芸)	152
鵜野	(高松桜井)	153
大西謙	(高松西)	154
吉岡	(土庄)	155
南海	(高松)	156
藤澤	(高松商業)	157
家泉	(高松東)	158
土居	(高松桜井)	159

平成 26年度香川県高等学校春季テニス大会
平成27年3月15日
県総合運動公園

男子 Bシングルス (3)

160	佐藤	(高松)
161	西川	(高松南)
162	田井	(英明)
163	中島	(坂出商業)
164	安田	(香川中央)
165	田中広	(土庄)
166	唐橋	(小豆島)
167	岡	(高松商業)
168	菊池	(高松第一)
169	松岡	(高松第一)
170	兒玉	(香川中央)
171	堀川	(高松)
172	森本	(高松東)
173	松永	(多度津)
174	朝田	(志度)
175	黒川	(高松桜井)
176	香西	(高松西)
177	髙木	(高松工芸)
178	中津	(高松北)
179	山崎	(高松西)
180	多田	(高松第一)
181	中塚	(香高専高松)
182	井上	(丸亀)
183	坂部	(高松)
184	佐藤	(三木)
185	今井	(琴平)
186	相野	(高松桜井)
187	井口	(高松東)
188	東河	(丸亀城西)
189	佐藤	(高松桜井)
190	天雲	(高松南)
191	小河	(志度)
192	中井	(香川中央)
193	安川	(高松西)
194	山中	(高松)
195	宮脇	(英明)
196	吉岡	(坂出商業)
197	福家	(坂出)
198	川滝	(高松工芸)

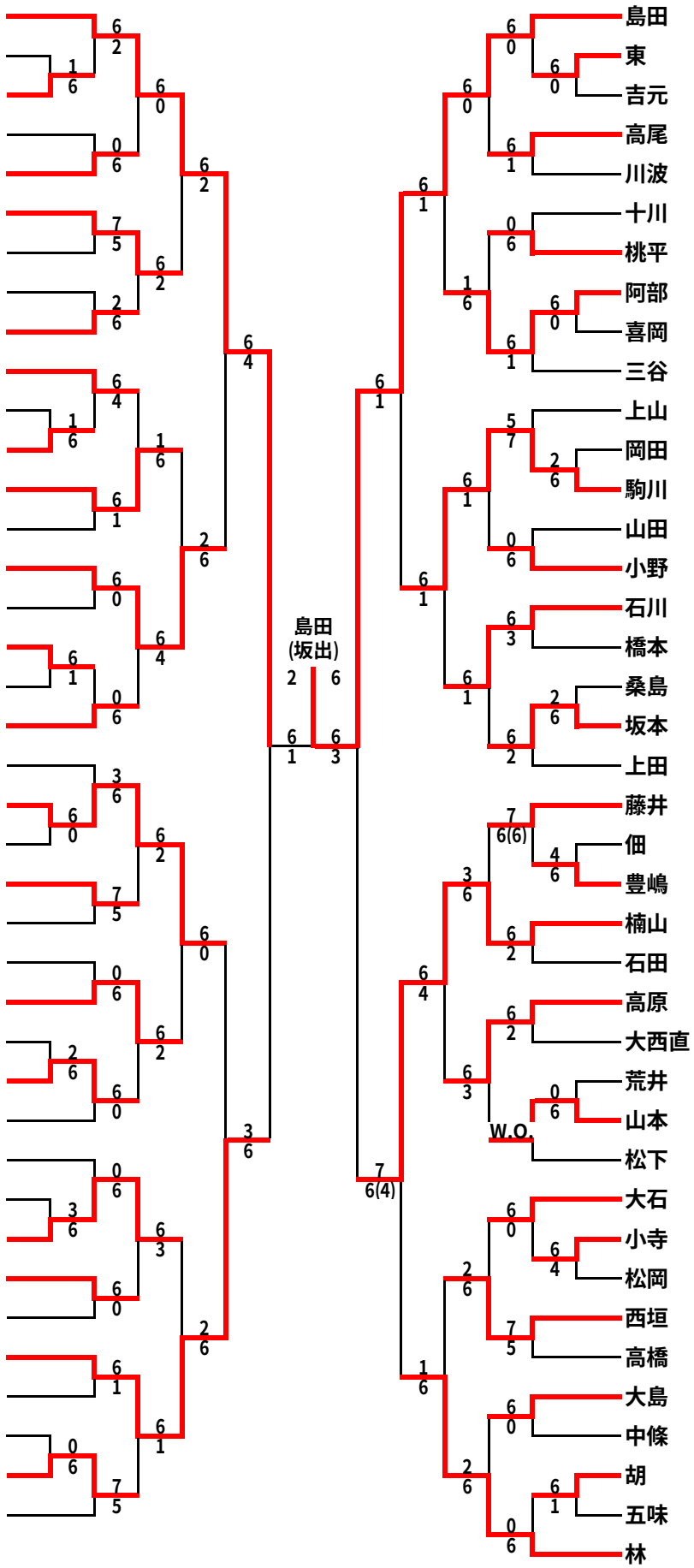

島田	(坂出)	199
東	(高松商業)	200
吉元	(土庄)	201
高尾	(高松工芸)	202
川波	(高松第一)	203
十川	(多度津)	204
桃平	(香川中央)	205
阿部	(高松桜井)	206
喜岡	(高松)	207
三谷	(英明)	208
上山	(香川中央)	209
岡田	(丸亀)	210
駒川	(丸亀城西)	211
山田	(高松桜井)	212
小野	(高松西)	213
石川	(志度)	214
橋本	(小豆島)	215
桑島	(三木)	216
坂本	(坂出商業)	217
上田	(高松)	218
藤井	(高松第一)	219
佃	(高松南)	220
豊嶋	(香川中央)	221
楠山	(高松桜井)	222
石田	(志度)	223
高原	(高松西)	224
大西直	(坂出工業)	225
荒井	(坂出商業)	226
山本	(丸亀)	227
松下	(高松工芸)	228
大石	(琴平)	229
小寺	(坂出)	230
松岡	(高松東)	231
西垣	(香高専詫間)	232
高橋	(高松第一)	233
大島	(高松)	234
中條	(高松西)	235
胡	(丸亀城西)	236
五味	(英明)	237
林	(志度)	238

平成 26年度香川県高等学校春季テニス大会
平成27年3月15日
県総合運動公園

男子 Bシングルス (4)

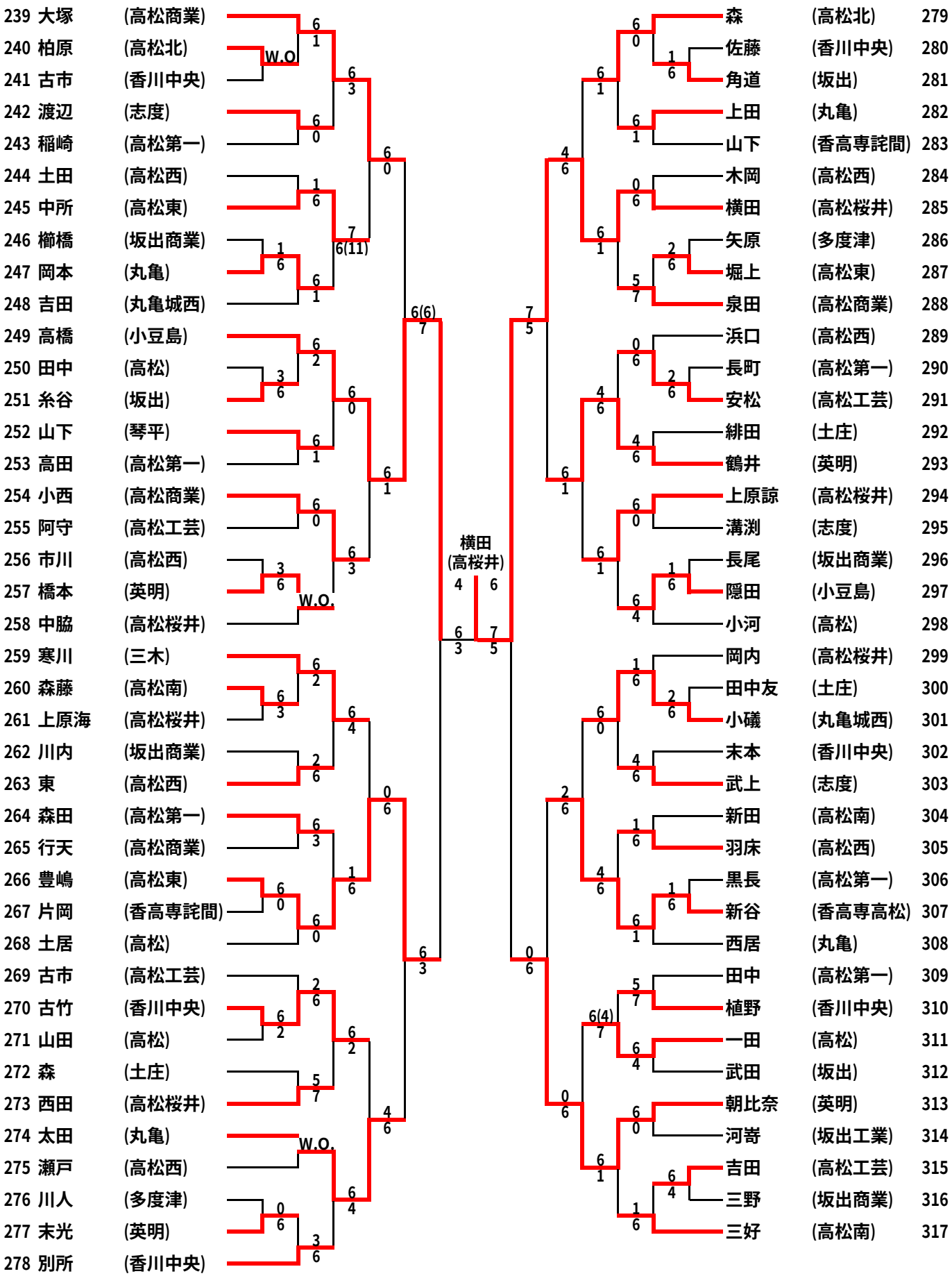

平成26年度香川県高等学校春季テニス大会
平成27年3月8日
県総合運動公園

男子Bダブルス(1)

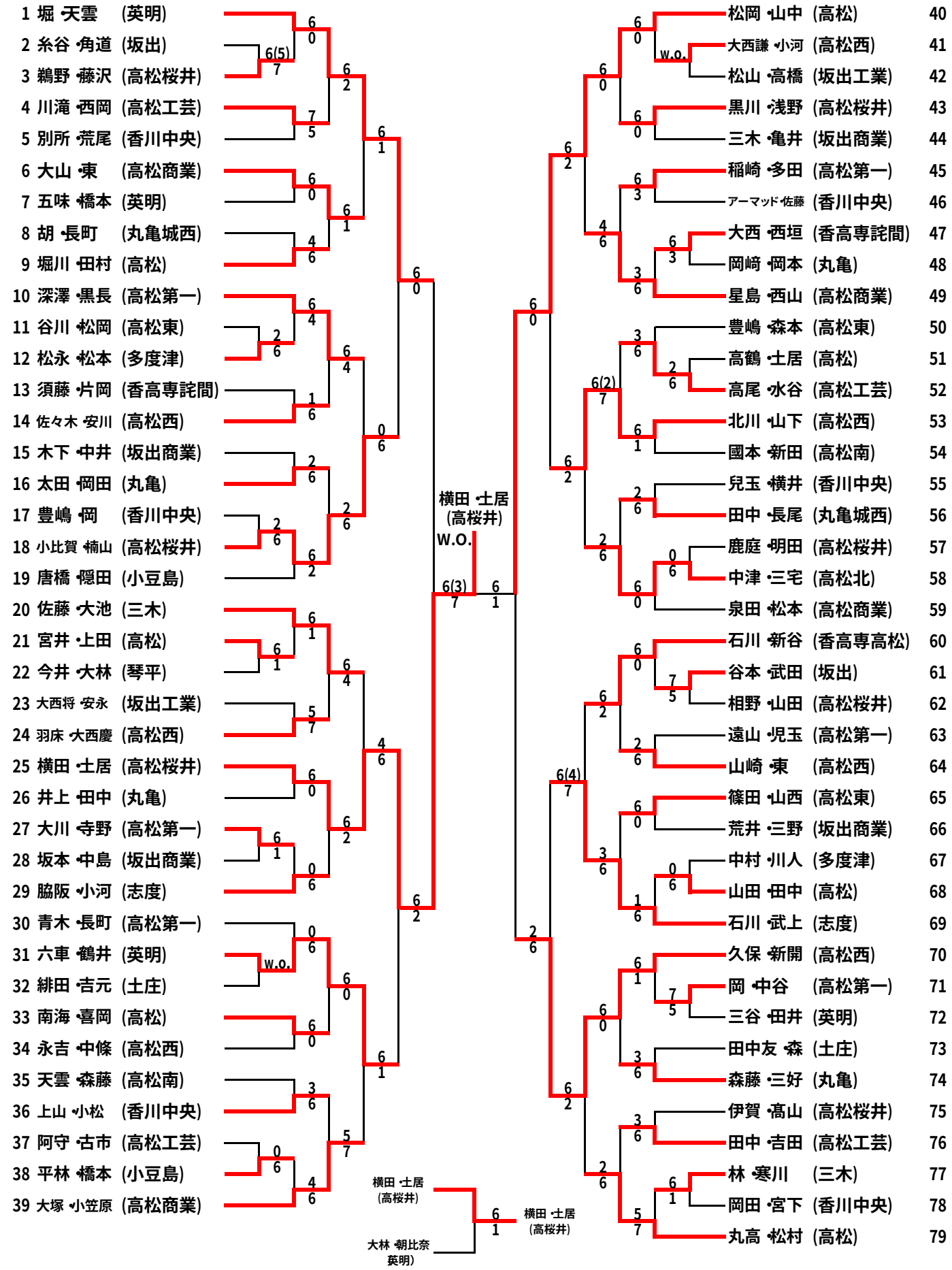

平成26年度香川県高等学校春季テニス大会
平成27年3月8日
県総合運動公園

男子Bダブルス(2)

80 樋口・田中広 (土庄)
81 圖子・森田 (高松第一)
82 川原・遠矢 (多度津)
83 中井・永田 (香川中央)
84 岡内・黒田 (高松桜井)
85 佃・西川 (高松南)
86 小比賀・大石 (琴平)
87 井口・村上 (高松東)
88 石川・松下 (高松工芸)
89 古市・安田 (香川中央)
90 新野・南原 (英明)
91 河嵜・大西直 (坂出工業)
92 菊池・田中 (高松第一)
93 越智・川田 (丸亀)
94 東河・吉田 (丸亀城西)
95 兒島・田村 (土庄)
96 齋藤・大島 (高松)
97 三宅・鳥取 (高松西)
98 石田・朝田 (志度)
99 渡辺・村山 (志度)
100 蓮池・安松 (高松工芸)
101 一田・神野 (高松)
102 末光・宮脇 (英明)
103 香川・小西 (高松西)
104 村角・坂下 (小豆島)
105 西居・山本 (丸亀)
106 中脇・上原海 (高松桜井)
107 谷川・福家 (坂出)
108 古竹・桃平 (香川中央)
109 小西・行天 (高松商業)
110 柏原・下埜 (高松北)
111 溝渕・宮本 (志度)
112 高田・長尾 (坂出商業)
113 家泉・中所 (高松東)
114 檜垣・坂部 (高松)
115 木岡・萱原 (高松西)
116 阿部・天本 (高松桜井)
117 藤井・高橋 (高松第一)
118 三好・信原 (高松南)

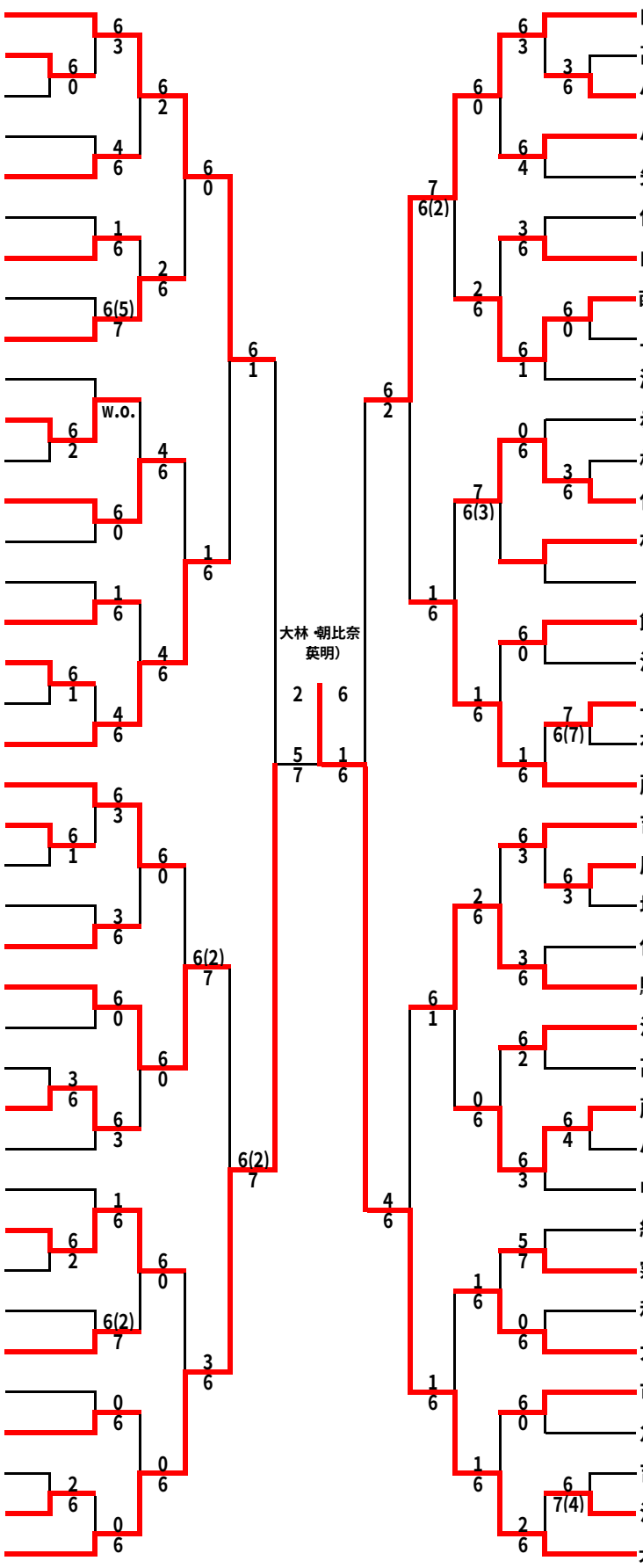

山神・林 (志度) 119
高田・向井 (高松第一) 120
竹山・原井 (香川中央) 121
小礒・伊藤 (丸亀城西) 122
矢原・十川 (多度津) 123
低田・井上 (高松南) 124
山下・伊賀 (琴平) 125
西山・上原諒 (高松桜井) 126
上髙・住田 (香高専高松) 127
瀬戸・土田 (高松西) 128
赤木・櫛橋 (坂出商業) 129
松下・山下 (香高専詫間) 130
佐藤・牧野 (高松桜井) 131
村尾・川波 (高松第一) 132
bye 133
飯田・杉本 (高松工芸) 134
浜口・田中 (高松西) 135
上田・駒松 (丸亀) 136
有馬・山下 (英明) 137
藤澤・岡 (高松商業) 138
吉岡・井藤 (土庄) 139
廣瀬・西田 (高松桜井) 140
塩田・松岡 (高松第一) 141
佐藤・井上 (高松) 142
駒川・久光 (丸亀城西) 143
池上・植村 (英明) 144
髙木・石見 (高松工芸) 145
藤川・岡 (高松南) 146
小野・高原 (高松西) 147
中村・中野 (志度) 148
細谷・堀上 (高松東) 149
窪田・末本 (香川中央) 150
和田・小寺 (坂出) 151
大沢・松木 (高松) 152
市川・香西 (高松西) 153
角田・守谷 (坂出工業) 154
吉岡・川内 (坂出商業) 155
池田・三好 (三木) 156
大林・朝比奈 (英明) 157

平成26年度香川県高等学校春季テニス大会
平成27年3月14日
県総合運動公園

女子Bシングルス(1)

No.	氏名	学校
1	筒井	(高松商業)
2	村上	(高松工芸)
3	竹田	(坂出)
4	辻	(高松東)
5	深川	(丸亀城西)
6	大森	(土庄)
7	楠井	(高松北)
8	奴賀	(高松第一)
9	江﨑	(高松)
10	中井	(三木)
11	東野	(高松商業)
12	石田	(高松第一)
13	加藤	(高松)
14	真鍋	(香川中央)
15	大畑	(高松西)
16	柳澤	(高松桜井)
17	黒川	(英明)
18	元山	(高松東)
19	湊	(土庄)
20	岸野	(高松南)
21	太田	(高松商業)
22	岡田	(高松西)
23	眞鍋	(高松南)
24	石本	(高松桜井)
25	柏原	(高松)
26	大石	(坂出商業)
27	村田	(丸亀城西)
28	小林	(高松第一)
29	高嶋	(英明)
30	三﨑	(丸亀城西)
31	新	(丸亀)
32	和田	(高松工芸)
33	坂川	(香川中央)
34	西原	(高松商業)
35	翠	(高松桜井)
36	森山	(坂出)
37	太田	(高松東)
38	川端	(高松)
39	吉岡	(土庄)
40	眞鍋	(三木)
41	竹上	(高松西)
42	藤澤	(高松東)
43	三浦	(丸亀)
44	山本	(香川中央)
45	平本	(高松商業)
46	多田羅	(丸亀城西)
47	渡邉	(高松桜井)
48	羽月	(高松北)
49	岡田	(土庄)
50	松岡	(高松工芸)
51	関屋	(高松第一)
52	植村	(高松南)
53	齋部	(高松)
54	山路	(坂出)
55	松尾	(高松桜井)
56	因藤	(香川中央)
57	福山	(英明)
58	横山	(丸亀城西)
59	浦上	(高松桜井)
60	森下	(小豆島)
61	BYE	
62	川本彩	(土庄)
63	本条	(高松東)
64	大野	(丸亀城西)
65	岡本	(丸亀)
66	別枝	(英明)
67	大西智	(高松)
68	池内	(高松第一)
69	石田	(坂出商業)
70	大西祐	(高松)
71	中西寿	(高松商業)
72	中山	(高松工芸)
73	小竹	(高松西)
74	合内	(高松東)
75	大谷	(香川中央)
76	安富	(高松桜井)
77	音泉	(丸亀城西)
78	明石	(三木)
79	横木	(高松第一)

森下
(小豆島)

1 6

森下
(小豆島)

綛谷
(高松北)

2
6

綛谷
(高松北)

平成26年度香川県高等学校春季テニス大会
平成27年3月14日
県総合運動公園

女子Bシングルス(2)

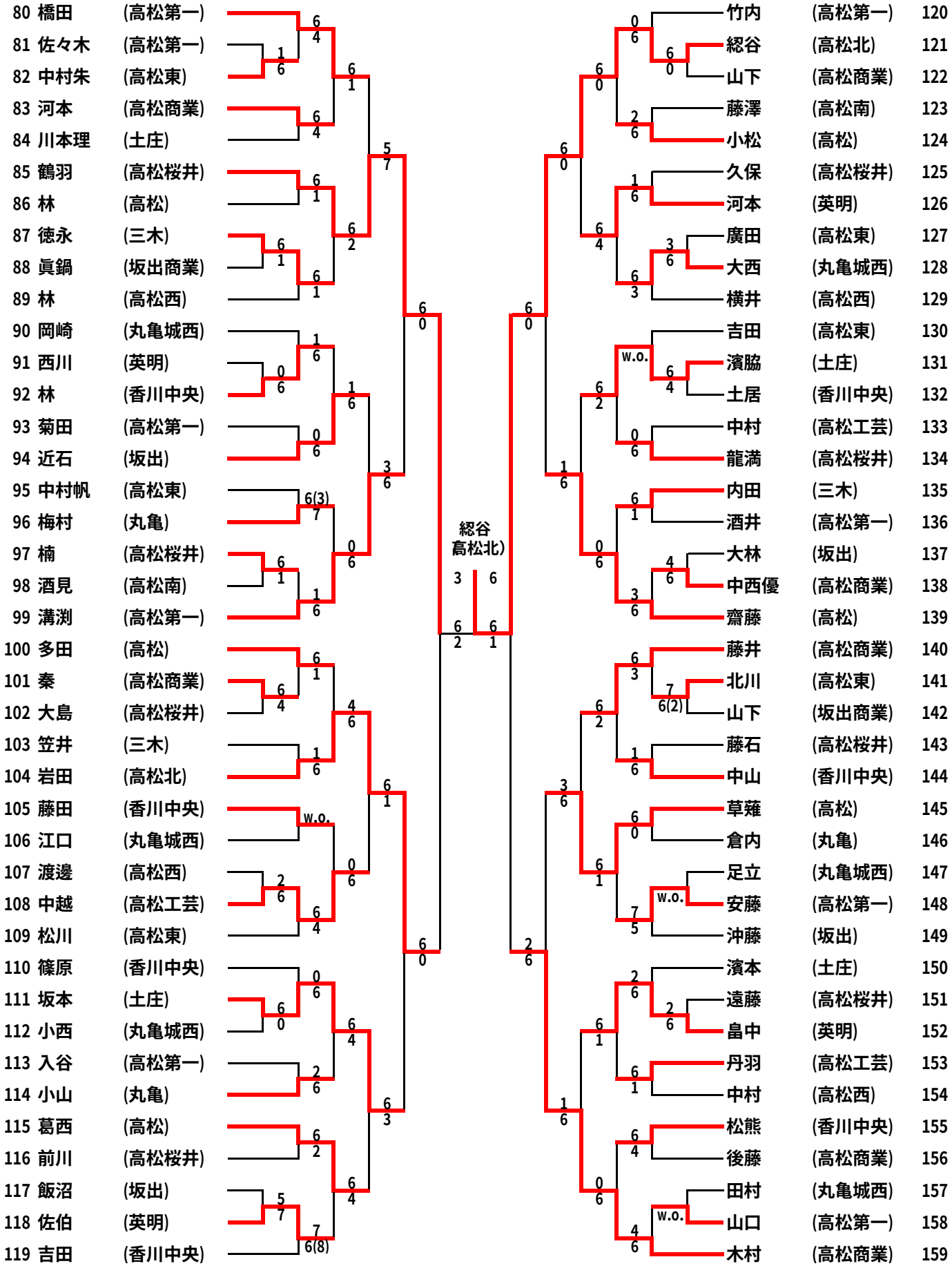

平成26年度香川県高等学校春季テニス大会
平成27年3月8日
香川県総合運動公園テニス場
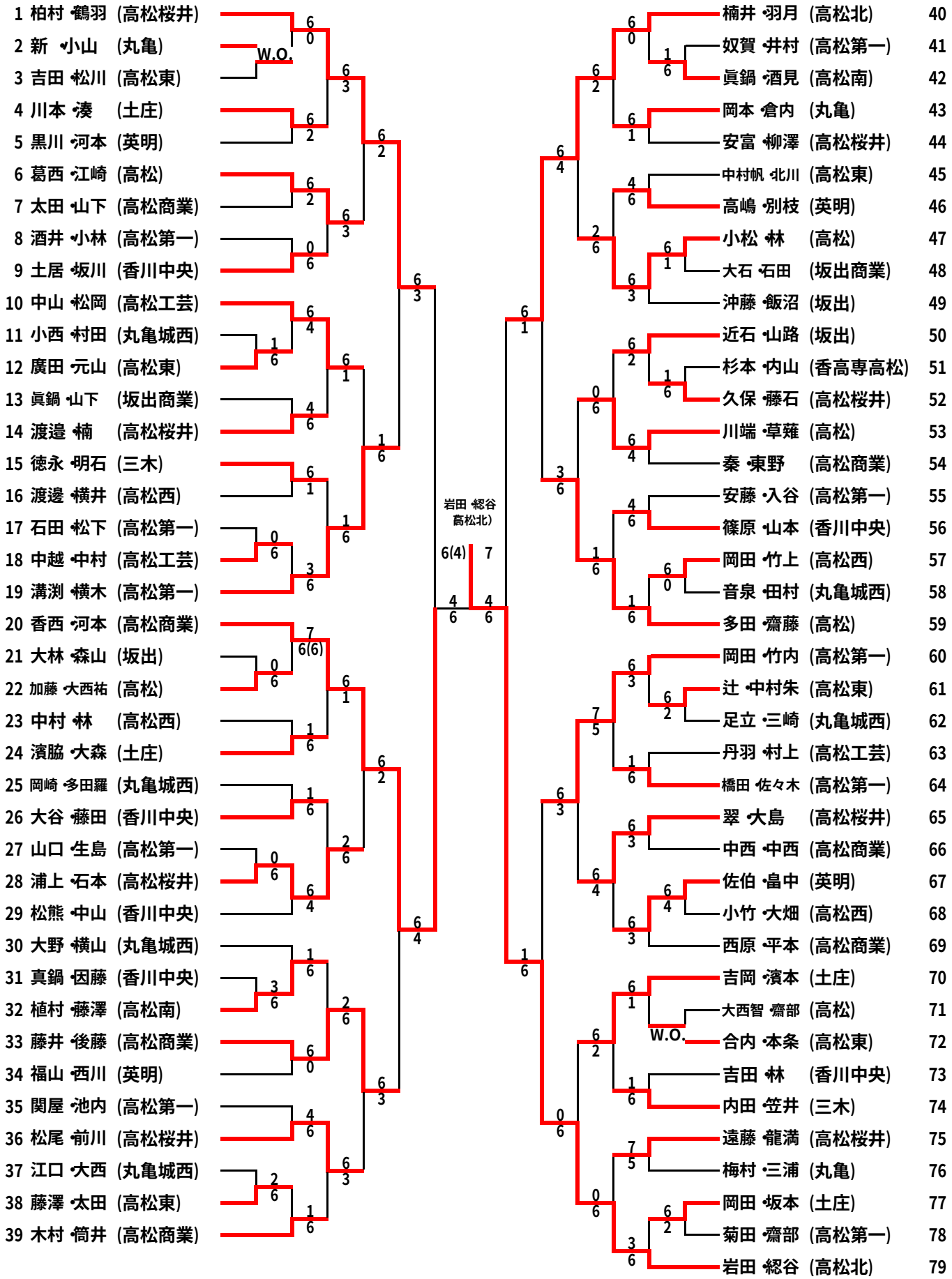
女子B級ダブルス